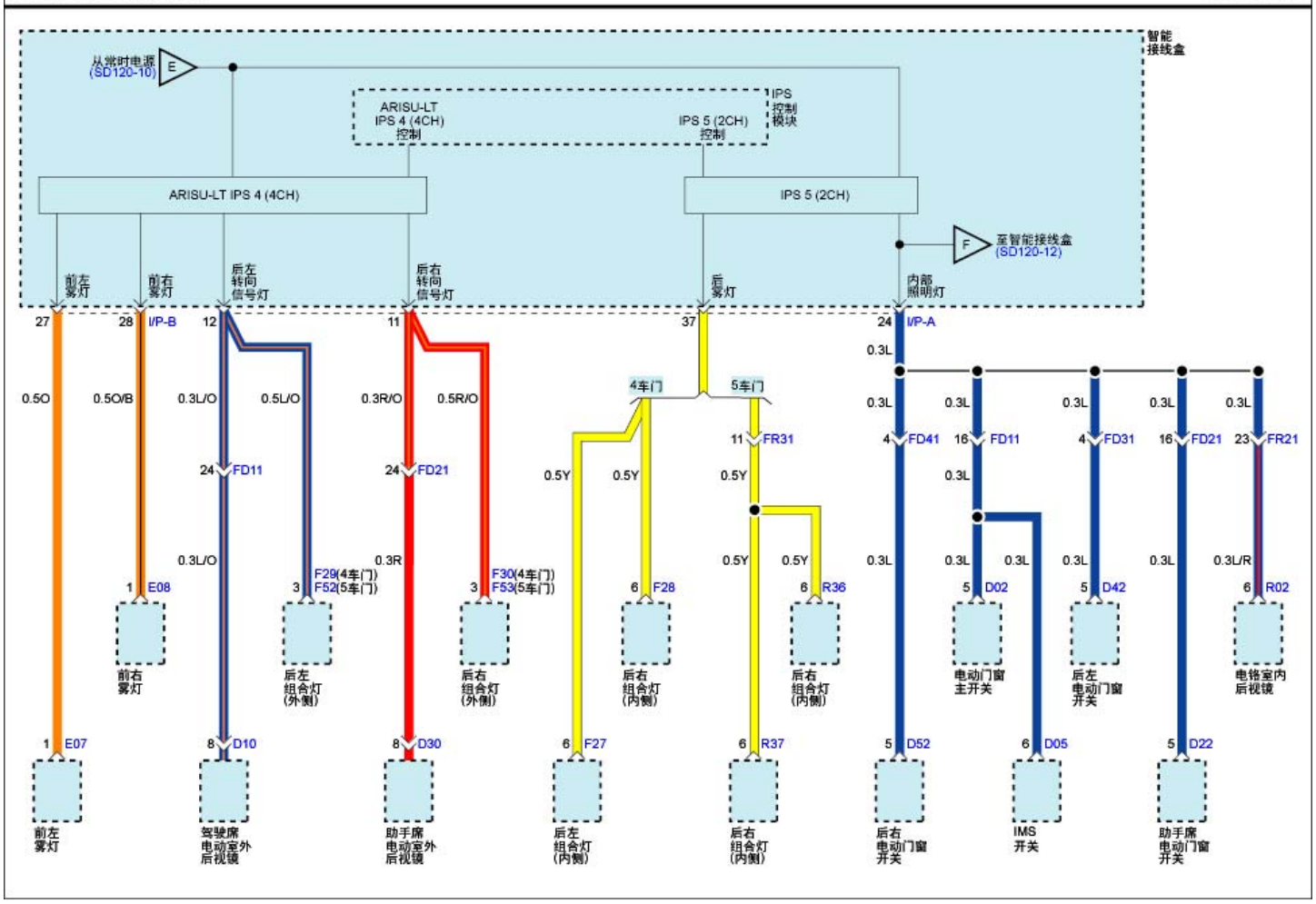室内保险丝分布(11) SD120-11